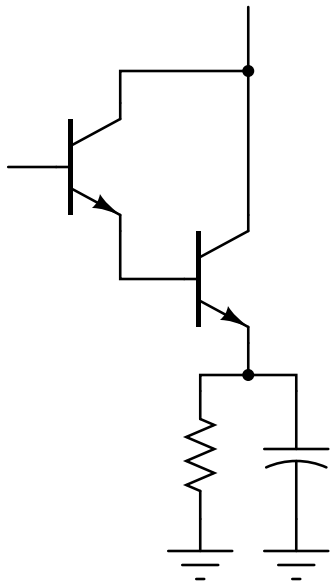

do

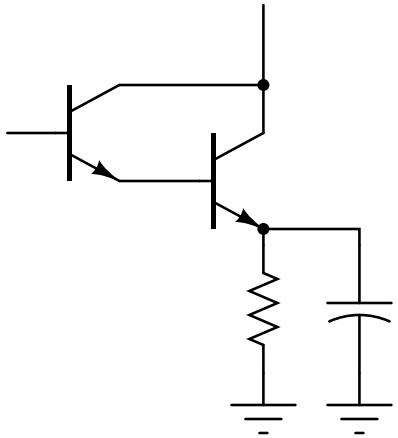

don’t