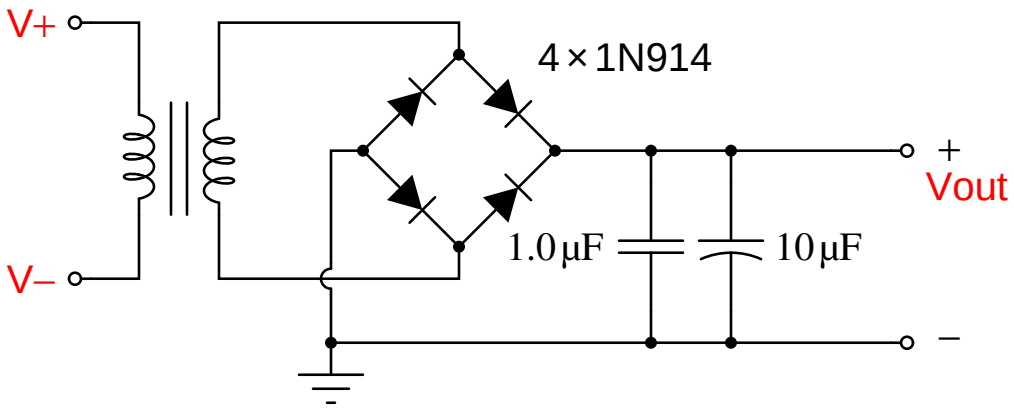Bridge Rectifier