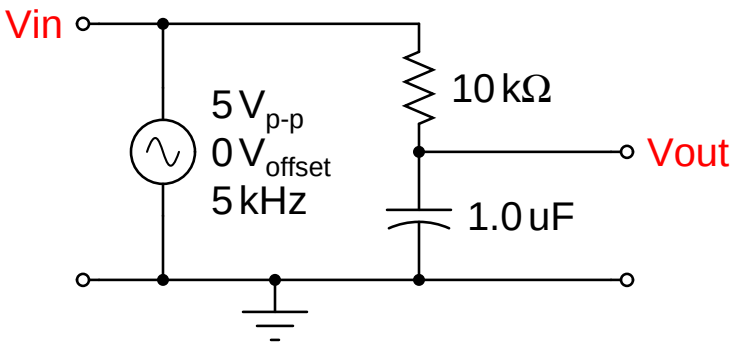
Vin
5 Vp-p
0 Voffset
5 kHz
10 kΩ
Vout
1.0 uF